45x212εκ. εντοιχιζόμενη στήλη καταψύκτη με άνοιγμα πόρτας αριστερά
Σειρά Heritage

€ 4.374

RFZ45S5FPLS

Οι εντοιχισμένοι ή χωνευτοί (Slot-in) καταψύκτες Bertazzoni είναι κατασκευασμένοι με ποιοτικά υλικά και εξαρτήματα. Αυτή η στήλη καταψύκτη συνδυάζεται τέλεια με όλες τις συσκευές Bertazzoni για να δημιουργήσει μια συντονισμένη κουζίνα με εξαιρετική απόδοση.

Η εσωτερική διαμόρφωση αυτών των καταψυκτών έχει σχεδιαστεί για να εξασφαλίζει μέγιστη ευελιξία χάρη στη χωρητικότητα των 245 λίτρων. Ο καταψύκτης είναι εξοπλισμένος με 4 συρτάρια + 3 ράφια με μεταβλητό ύψος και ένα σταθερό. Ο εσωτερικός φωτισμός LED, τοποθετημένος στο πλάι και στο επάνω μέρος, προσφέρει τέλεια φωτεινότητα με ελάχιστη κατανάλωση ενέργειας. Η διαισθητική εσωτερική οθόνη αφής LED επιτρέπει τη ρύθμιση της θερμοκρασίας, την ενεργοποίηση της λειτουργίας Super Freeze και τη λειτουργία διακοπών.

Οι στήλες καταψύκτη Bertazzoni διαθέτουν τυπικό ιταλικό σχεδιασμό και συνοδεύονται από 2 χρόνια εγγύηση.

Guarda online

Τεχνικά χαρακτηριστικά

Λειτουργικότητα

Γενικά χαρακτηριστικά	
Μέγεθος	45 cm
λογισμικό	οθόνη LED με πλήκτρα αφής
Λειτουργίες οθόνης	Super Freeze, Ice Maker, Water Filter Replacement Alarm, Eco Mode, Vacation Mode, Sabbath Mode, Showroom Mode
Φωτισμός	LED φωτισμός
Συναγερμός παρατεταμένου ανοίγματος πόρτας	yes
Φινίρισμα πόρτας	Έτοιμο πάνελ ή ανοξείδωτο ατσάλι
Μεντεσέδες	left (non-reversible)
Εσωτερικό φινίρισμα	λευκό πλαστικό και ανοξείδωτο ατσάλι
Ράφια	3 ρυθμιζόμενα καθ' ύψος
Καθαρή χωρητικότητα κατάψυξης	245 L
Συρτάρια καταψύκτη	4
αυτόματη παγομηχανή	yes
Ικανότητα παραγωγής πάγου	1,8kg/24h
Φίλτρο νερού	εσωτερικό
Πίεση παροχής νερού	25-80 PSI (1.7-5.5 BAR)
Θόρυβος	39 (dB)
Πιστοποίηση	CB, CE
Τεχνικές προδιαγραφές	
Τάση και συχνότητα	220/240 V - 50/60 Hz - 160 W - 1,5 Amp
Ετήσια κατανάλωση ενέργειας (kWh)	248.0 kWh/έτος

Διαστάσεις

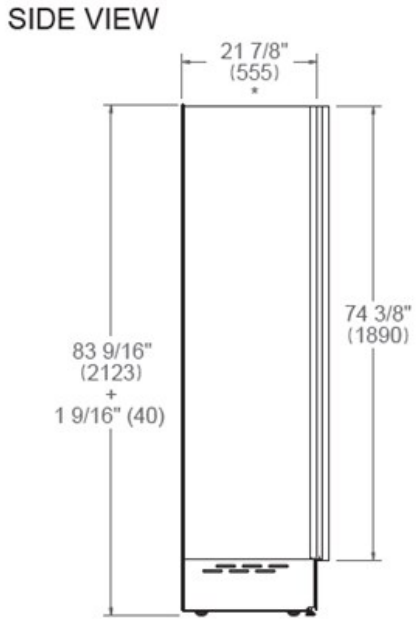
SIDE VIEW
21 7/8"
(555)
*
83 9/16"
(2123)
+
1 9/16" (40)
74 3/8"
(1890)

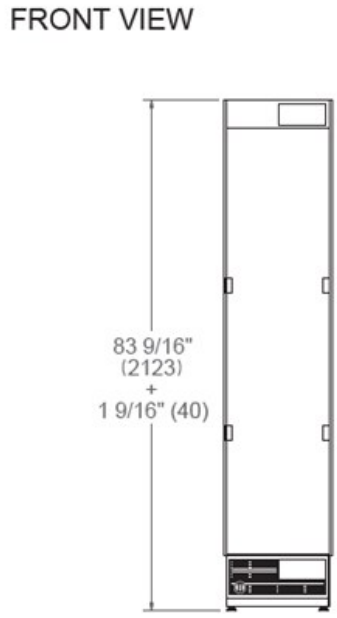
FRONT VIEW
83 9/16"
(2123)
+
1 9/16" (40)